Նախագծով նախատեսվում է՝ իրականացնել ՀՀ Արարատի մարզի Դվին համայնքի Լեոնիդ Ազգալդյանի անվան միջնակարգ դպրոց ՊՈԱԿ-ի տանիքի նորոգման աշխատանքներ:
Նախագծում կատարված է դպրոցի գոյություն ունեցող ազբոշիֆրե տանիքի փոխարինում, ցինկապատ թիթեղով/ ներառյալ կավարամածը/: Նախագծով նախատեսվում է նաև փայտամածի և տախտակամածի լրացում: Փայտամածը, տախտակամածը և կավարամածը նախատեսում է մշակել հրապաշտպան նյութով: Տանիքի ջրահեռացումը նախատեսվում է իրականացնել ազատ ջրահեռացմամբ:

Աշխատանքների կատարման համար կապալառուն պետք է ունենա .
ա) քաղաքաշինական բնագավառում լիցենզիաներ՝ բնակելի, հասարակական և արտադրական օբյեկտների շինարարության համար,էներգ.ետիկ
բ) աշխատանքային ռեսուրսներ, համապատասխան մասնագետներ և մասնագիտական հատկանիշներ:

Աշխատանքների կատարման ժամանակ օգտագործվող բոլորտեսակի նյութերը, սարքավորումները և պատրաստվածքները պետքէ համապատասխանեն ՀՀ-ում գործող նորմատիվային փաստաթղթերի պահանջներին, ինչպես նաև տվյալապրանքների որակի պարամետրերը հավաստող ցուցանիշներին («Սերտիֆիկատների» պահանջներին):

Աշխատանքների կատարման ընթացքում անհրաժեշտ է իրականացնել տեխնիկական հսկողություն և հեղինակային հսկողություն:
Տեխնիկական հսկողությունը պետք է իրականացնեն նմանատիպ կառույցների շինարարական հսկողություն կատարած, ոչ պակաս երեքտարվա փորձ ունեցող մասնագետներ և ունենան համապատասխան հավաստագիր (լիցենզիա):

				Հասցե՝(адрес-address) Դվին համայնք
Տնօրեն՝ (дирек.-director)	Ա. Գուլոյան A. Guloyan			Անվանումը՝ (наименование-name) ՀՀ Արարատի մարզի Դվին համայնքի Լեոնիդ Ազգալդյանի անվան միջնակարգ դպրոց ՊՈԱԿ-ի տանիքի նորոգման աշխատանքներ
ՆԳՃ՝ (Г.a.п.-S.arch.pr.)	Վ. Երեղյան V. Yereghyan			
ՆԳԻ՝ (Г.и.п.-S.eng.pr)	Ս. Գուլոյան S. Guloyan			
Նախագծեց (разр.-developed)	Խ. Խաչատրյան Kh. Khachatryan			
Ստուգեց (пров.-checked)				Ընդհանուր տվյալներ բացատրագիր: Общее объяснение данных: General data explanation:
համաձայնեցված (соглас.-agreed)				

Թերթ (лист-sheet)	Թերթեր (листя-sheets)	Մասշտաբ (масштаб-scale)
1	6	Մ1:1000 M1:1000 M1:1000

st·art
architectural and engineering projecting

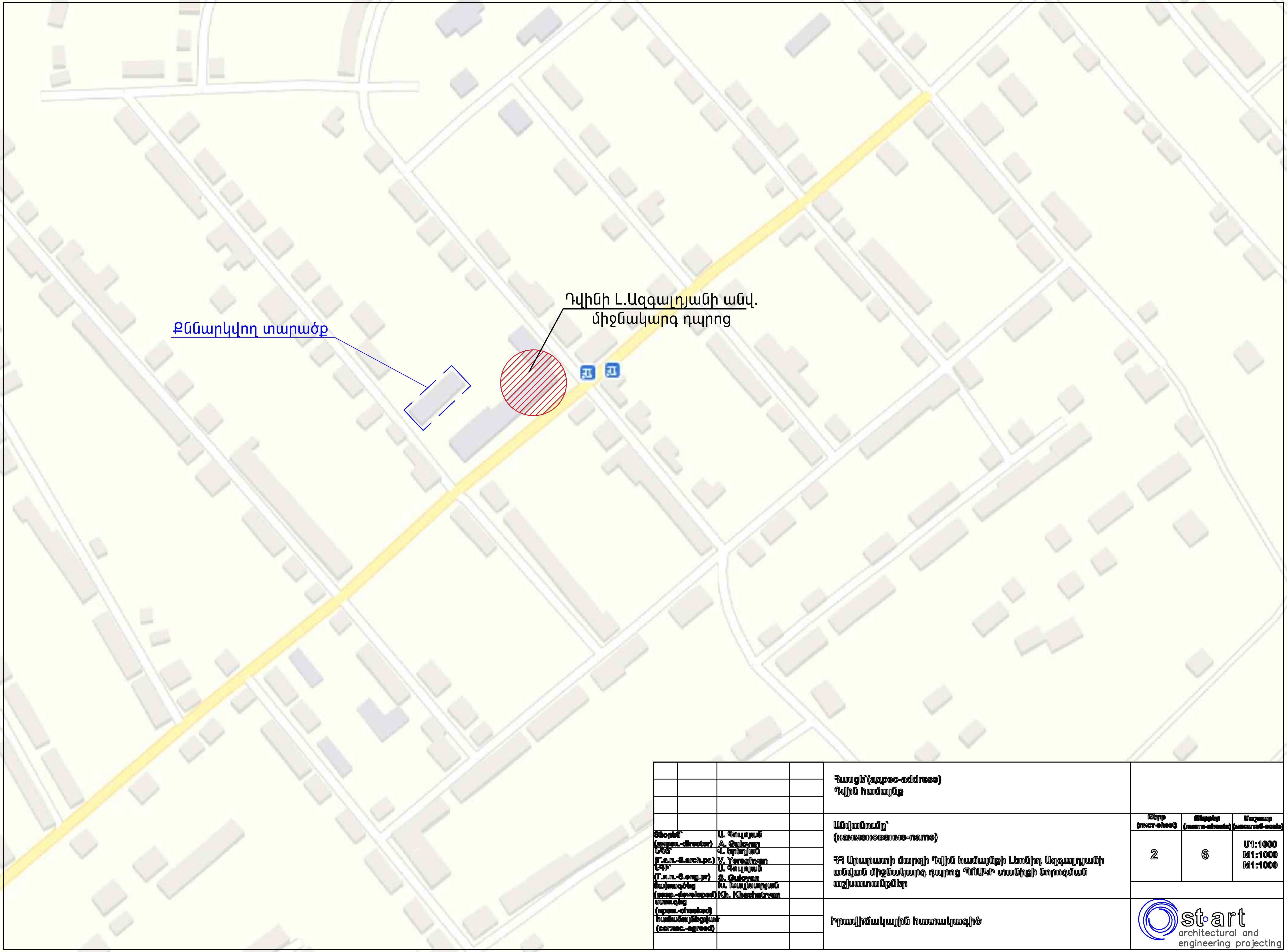

Տնօրեն` (дирек.-director)	Ա. Գուլոյան A. Guloyan
ՆԳՃ` (Г.а.п.-S.arch.pr.)	Վ. Երեղյան V. Yereghyan
ՆԳԻ` (Г.и.п.-S.eng.pr)	Ս. Գուլոյան S. Guloyan
Նախագծեց (разр.-developed)	Խ. Խաչատրյան Kh. Khachatryan
Ստուգեց (пров.-checked)	
Համաձայնեցված (соглас.-agreed)	

Հասցե`(адрес-address)
Դվին համայնք

Անվանումը`
(наименование-name)

ՀՀ Արարատի մարզի Դվին համայնքի Լեոնիդ Ազգալդյանի անվան միջնակարգ դպրոց ՊՈԱԿ-ի տանիքի նորոգման աշխատանքներ

Իրավիճակային հատակագիծ

Թերթ (лист-sheet)	Թերթեր (листя-sheets)	Մասշտաբ (масштаб-scale)
2	6	U1:1000 M1:1000 M1:1000

st·art
architectural and engineering projecting

ՏԱՆԻՔԻ ՀԱՏԱԿԱԳԻԾ Մ1:100/ՉԱՓԱԳՐՈՒԹՅՈՒՆ/

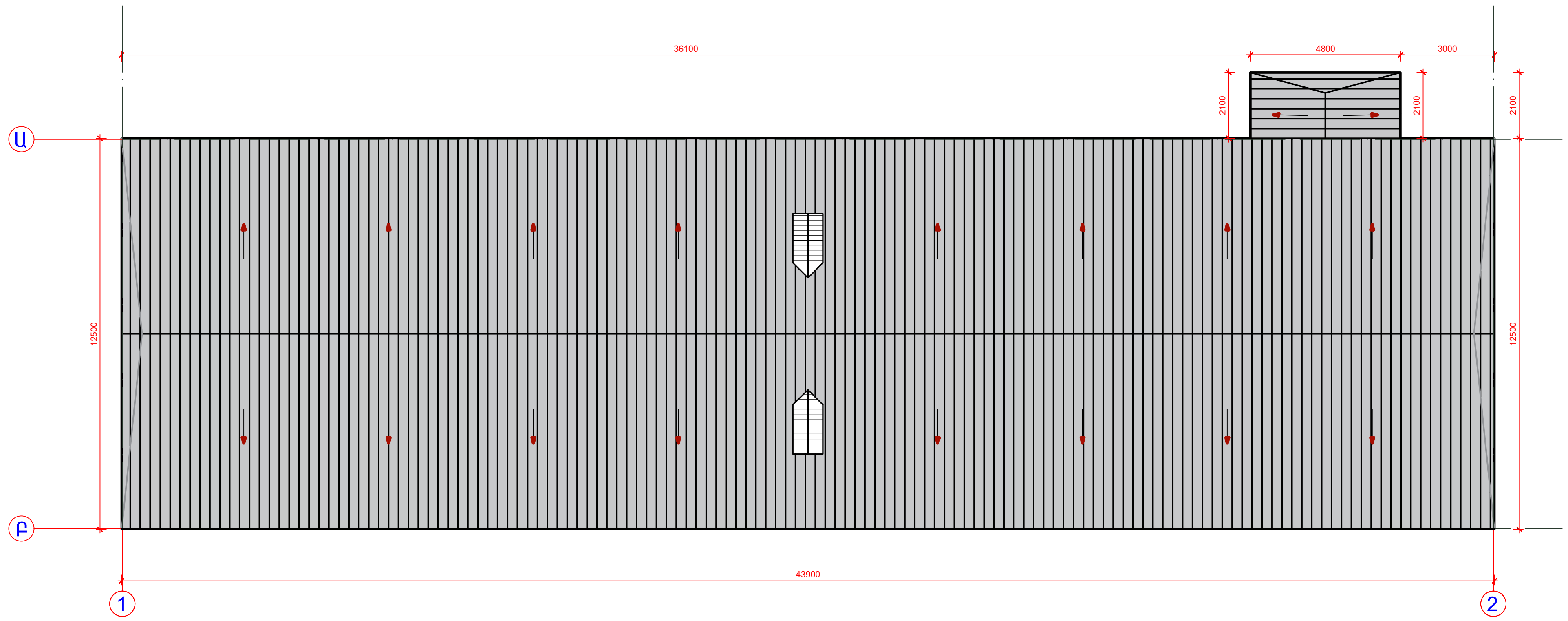

Հասցե՝(адрес-address) Դվին համայնք			
Անվանումը՝ (наименование-name) ՀՀ Արարատի մարզի Դվին համայնքի Լեոնիդ Ազգալդյանի անվան միջնակարգ դպրոց ՊՈԱԿ-ի տանիքի նորոգման աշխատանքներ	Թերթ (лист-sheet)	Թերթեր (листя-sheets)	Մասշտաբ (масштаб-scale)
	3	6	Մ1:100 M1:100 M1:100
ՏԱՆԻՔԻ ՀԱՏԱԿԱԳԻԾ Մ1:100/ՉԱՓԱԳՐՈՒԹՅՈՒՆ	st·art architectural and engineering projecting		

Տնօրեն՝ (дирек.-director)	Ա. Գուլոյան A. Guloyan	
ԳԱՊ՝ (Г.а.п.-S.arch.pr.)	Վ. Երեղյան V. Yereghyan	
ԳԻՊ՝ (Г.и.п.-S.eng.pr)	Ս. Գուլոյան S. Guloyan	
Նախագծեց (разр.-developed)	Խ. Խաչատրյան Kh. Khachatryan	
Ստուգեց (пров.-checked)		
համաձայնեցված (соглас.-agreed)		

ՏԱՆԻՔԻ ՀԱՏԱԿԱԳԻԾ Մ1:100

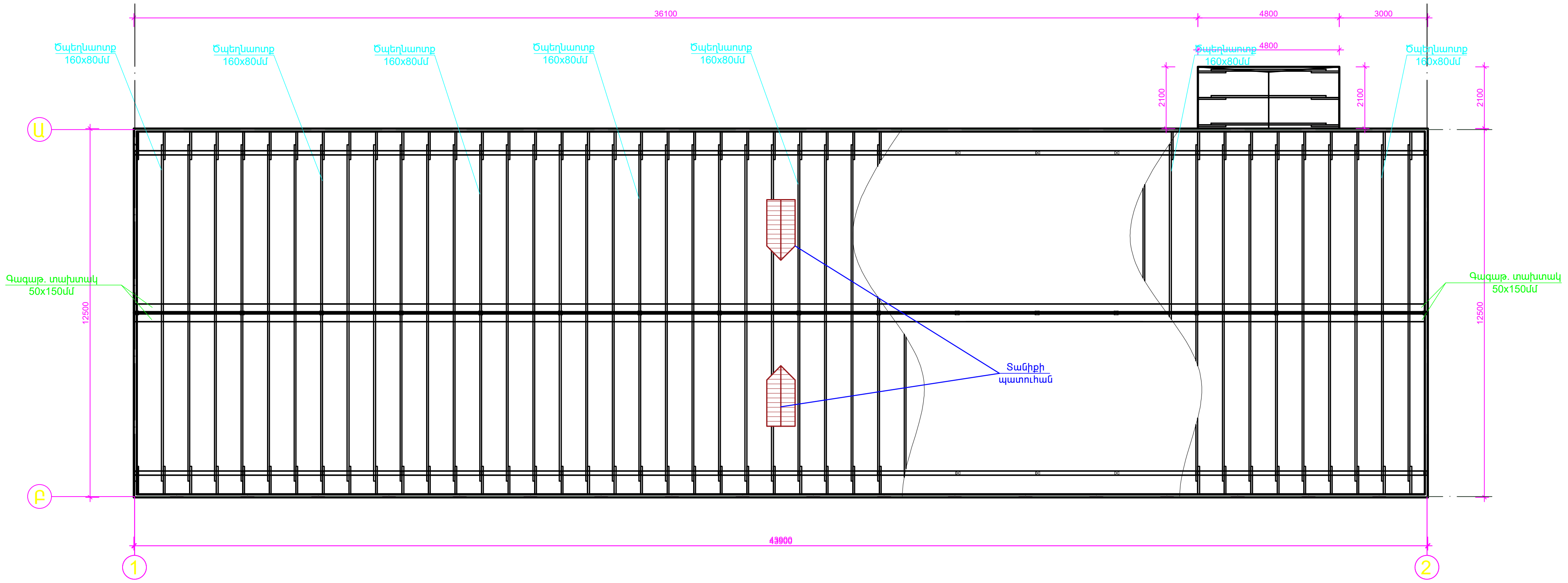

Տնօրեն` (дирек.-director)	Ա. Գուլոյան A. Guloyan	Հասցե`(адрес-address) Դվին համայնք	
ԳԱՃ` (Г.а.п.-S.arch.pr.)	Վ. Երեղյան V. Yereghyan	Անվանումը` (наименование-name) ՀՀ Արարատի մարզի Դվին համայնքի Լեոնիդ Ազգալդյանի անվան միջնակարգ դպրոց ՊՈԱԿ-ի տանիքի նորոգման աշխատանքներ	Թերթ (лист-sheet): 4 · Թերթեր (листя-sheets): 6 · Մասշտաբ (масштаб-scale): Մ1:100 M1:100 M1:100
ԳԻՃ` (Г.и.п.-S.eng.pr)	Ս. Գուլոյան S. Guloyan		
Նախագծեց (разр.-developed)	Խ. Խաչատրյան Kh. Khachatryan		
Ստուգեց (пров.-checked)		ՏԱՆԻՔԻ ՀԱՏԱԿԱԳԻԾ Մ1:100	st·art architectural and engineering projecting
համաձայնեցված (соглас.-agreed)			

ՏԱՆԻՔԻ ՀԱՏԱԿԱԳԻԾ Մ1:100

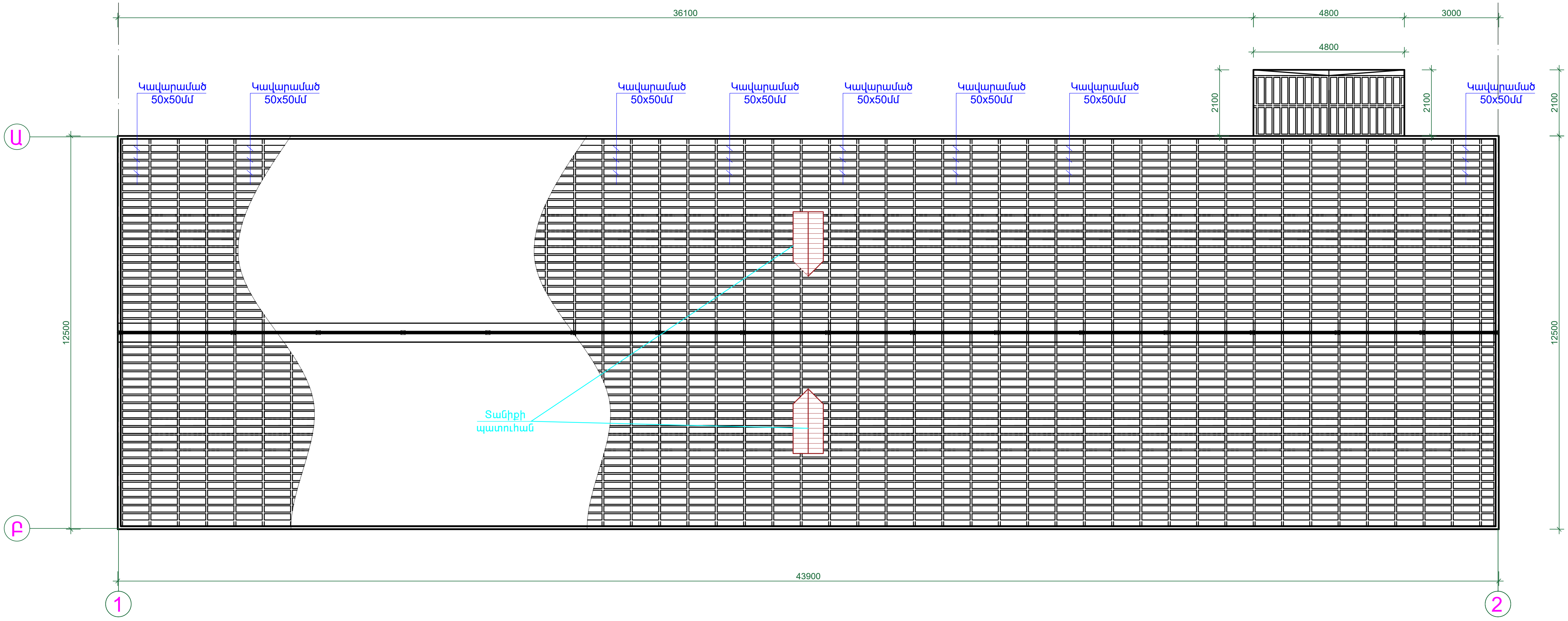

Տնօրեն՝ (директ.-director)	Ա. Գուլոյան A. Guloyan		
ԳԱՃ՝ (Г.а.п.-S.arch.pr.)	Վ. Երեղյան V. Yereghyan		
ԳԻՃ՝ (Г.и.п.-S.eng.pr)	Ս. Գուլոյան S. Guloyan		
Նախագծեց (разр.-developed)	Խ. Խաչատրյան Kh. Khachatryan		
Ստուգեց (пров.-checked)			
համաձայնեցված (соглас.-agreed)			

Հասցե՝(адрес-address)
Դվին համայնք

Անվանումը՝
(наименование-name)

ՀՀ Արարատի մարզի Դվին համայնքի Լեոնիդ Ազգալդյանի անվան միջնակարգ դպրոց ՊՈԱԿ-ի տանիքի նորոգման աշխատանքներ

Թերթ (лист-sheet)	Թերթեր (листя-sheets)	Մասշտաբ (масштаб-scale)
5	6	Մ1:100 M1:100 M1:100

ՏԱՆԻՔԻ ՀԱՏԱԿԱԳԻԾ Մ1:100

st·art
architectural and engineering projecting

ԿՏՐՎԱԾՔ 1-1 Մ.1-200

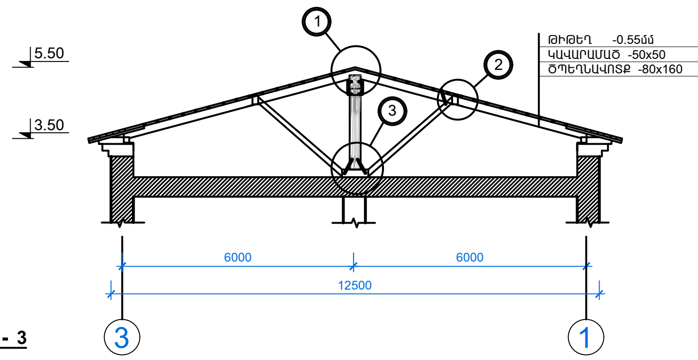

ՀԱՆԳՈՒՅՑ - 3

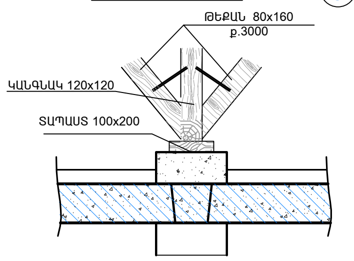

ՏԱՆԻՔԻ ԾԱԾԿԻ ՄԱՍՆԱԳԻՐ

ՀՀ	ԱՆՎԱՆՈՒՄԸ	ՉԱՓՄԱՆ ՄԻԱՎՈՐ	ՔԱՆԱԿԸ	ԾԱՆՈԹՈՒԹ.
1				
2	Գագաթնամասի պատրաստում հարթ ցինկապատ թիթեղից d=0.55մմ	մ2	12.9	*
3	Տանիքի ծածկույթի իրականացում գունավոր ցինկապատ թիթեղից 0,5մմ ներառյալ կավարամածը/обрешетка/	մ2	698	
4	Տանիքի փայտյա տարրերի տեղադրում	մ3	2	
5	Ջեղնապատուհանի ցիկապատ թիթեղ 0,55մմ	ՀԱՏ	2	

ՏԱՆԻՔԻ ՊԱՏՈՒՀԱՆ

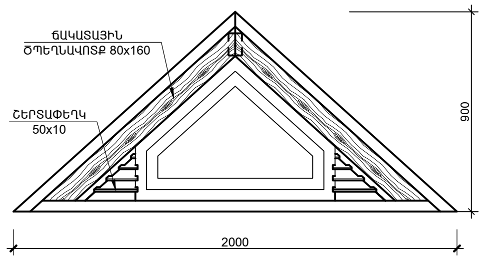

ՏԱՆԻՔԻ ՓԱՅՏԵ ՏԱՐՐԵՐԻ ՄԱՍՆԱԳԻՐ

ԴԻՐՔ	ՆՇԱՆԱԿՈՒՄ	ԱՆՎԱՆՈՒՄ l x h		ՔԱՆ.	ԾԱՎԱԼ, $մ^3$	
					1 ԴԵՏԱԼԸ	ԱՄԲՈՂՋԸ
1				-	-	
2	ԾՊԵՂՆԱՎՈՏՔ	80x160	L= 6.6գծ.մ L= 4.2գծ.մ	10 4	0.085 0.054	0.85 0.216
3	ԿԱՆԳՆԱԿ	120x120	L= 2.4գծ L= 1.2գծ L= 0.9գծ	10 5 3	0.034 0.017 0.13	0.34 0.085 0.04
4	ԹԵՔԱՆ	80x160	L=3.3գծ	10	0.04	0.4
5	ՄԱՐԴԱԿ			-	-	
6	ԾԱՅՐԱԿՑՈՐԴ	80x100	L=1400մմ	10	0.011	0.11
7	ԿՈՇՏՈՒԹՅԱՆ ՈՒՂՂԱՁԻԳ ԿԱՊ			-	-	
8	ԱՆԿՅՈՒՆԱԳԾԱՅԻՆ ՈՏՔ			-	-	
9	ՊԱՐՁՈՒՆԱԿ			-	-	
10	ՏԱՊԱՍՏ			-	-	
11	ԿԱՎԱՐԱՄԱԾ			-	-	
12	ՏԱԽՏԱԿ			-	-	
13						∑=2.0

ՀԱՆԳՈՒՅՑ - 1

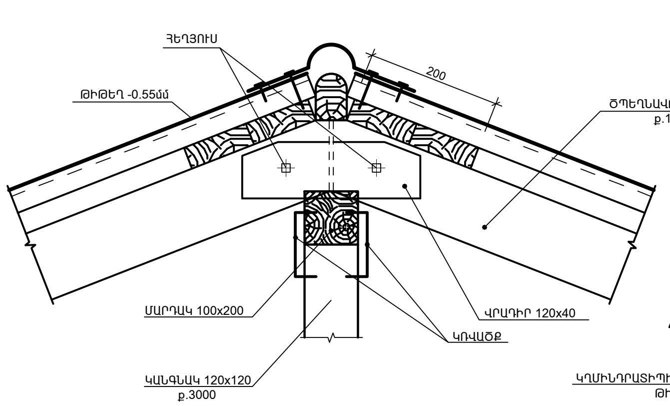

ՀԱՆԳՈՒՅՑ - 2

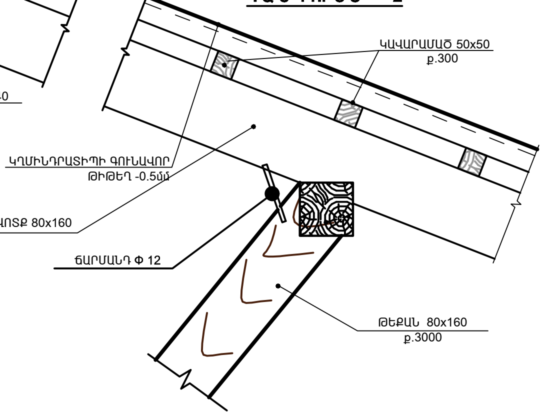

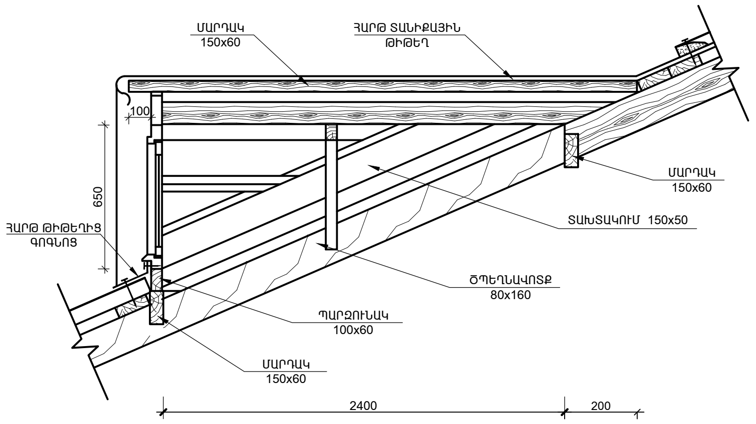

ԾՊԵՂՆԱՈՏՔԻ ԿՑՈՐԴՈՒՄԸ

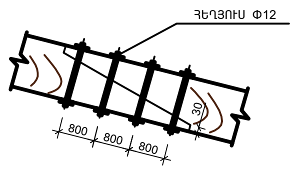

Հասցե՝(адрес-address) Դվին համայնք			
Անվանումը՝ (наименование-name) ՀՀ Արարատի մարզի Դվին համայնքի Լեռնիդ Ազգալդյանի անվան միջնակարգ դպրոց ՊՈԱԿ-ի տանիքի նորոգման աշխատանքներ	Թերթ (лист-sheet) 6	Թերթեր (листя-sheets) 6	Մաշտաբ (масштаб-scale) Մ1:100 M1:100 M1:100
Հանգույցներ,ծավալների մասնագիր			

Տնօրեն՝ (дирек.-director)	Ա. Գուլոյան A. Guloyan
ՆԳԾ՝ (Г.а.п.-S.arch.pr.)	Վ. Երեղյան V. Yereghyan
ՆԳԻ՝ (Г.и.п.-S.eng.pr)	Ս. Գուլոյան S. Guloyan
Նախագծեց (разр.-developed)	Խ. Խաչատրյան Kh. Khachatryan
Ստուգեց (пров.-checked)	
համաձայնեցված (соглас.-agreed)	

st·art
architectural and engineering projecting